МУФТА AVK SUPA MAXI™, PN16 631/00

Универсальная, фиксирующего типа для всех видов труб, болты из нерж. стали A2, EPDM, DN50-600

Линейка соединителей Supa Maxi™ устанавливает новые стандарты качества. Система SupaGrip™ с подвижным захватом обеспечивает надежную опору уплотнения и обеспечивает прочность конструкции при растяжении для всех типов труб до давления PN16. Соединители Supa Maxi™ легко устанавливаются, допуская угловое отклонение труб ±4°, оборудованы подъемной проушиной, и болтами, которые затягиваются со стороны корпуса и не нуждаются в повторной затяжке.

Описание:
Универсальная обжимная муфта Supa Maxi™, болты из нерж. стали A2, гайки из нерж. стали A4. Для воды и нейтральных жидкостей, от -20°C до +70°C

Стандарты:
- Конструкция по EN 14525

Сертификаты/разрешения:
- Сертифиат KIWA рег.№ K 66561
- Сертификат ÖVGW рег.№ W 1.604
- Сертификат SVGW рег.№ 1205-6041

Ключевые преимущества:
- Запатентованная система SupaGrip™ с подвижным захватом обеспечивает полную опору уплотнения даже при минимальном размере труб;
- Полная фиксация труб при использовании соединиелей Supa Maxi™ достигается за счет использования двух различных материалов сегментов захвата: пушечной бронзы для ПЭ и ПВХ труб и закаленной нержавеющей стали для других типов труб. Для ПЭ труб рекомендуется использовать опорную втулку;
- Металлические сегменты захвата монтируются с помощью штифтов для достижения максимальной прочности;
- Допустимое осевое отклонение на каждой стороне трубы составляет ±4°, даже при давлении 1,5 x PN 16;
- Большие диапазоны допусков;
- Для труб из ПЭ, ПВХ, стали и чугуна рабочее давление составляет 16бар. Для труб из нержавеющей стали, АЦ, ПВХ с двуосной ориентацией и стеклопластика рабочее давление составляет 10бар;
- Корпус из ковкого чугуна, прижимная скоба из литой стали с эпоксидным покрытием по DIN 3476-1 и EN 14901;
- Прокладка из резины EPDM, разрешенной для контакта с питьевой водой;
- Болты из A2 и гайки из A4 имеют антифрикционное покрытие для облегчения затяжки и для исключения заедания резьбы;
- Защитные крышки обеспечивают полную защиту при транспортировке и монтаже;
- При затягивании труба не сдвигается вперед;
- Болты затягиваются со стороны корпуса, что облегчает доступ к ним при ограниченном пространстве;
- Болты не нуждаются в повторном затягивании;
- Может использоваться при подземной установке;
- На диаметрах DN 100-600 есть подъемная проушина;
- Расчетное давление для DN50-600 PN16 составляет (1.5 x 16 = 24 bar). DN50-300 PN16 сертифицированы KIWA в соответствии с EN 14525, DN350-600 сертифицируются.

kiwa

ÖVGW CERTIFIED

SVGW SSIGE

Expect… AVK

AVK International A/S оставляет за собой право вносить изменения в конструкцию и материалы, не ухудшающие эксплуатационные характеристики

©2021 AVK GROUP A/S

alebel - 22-Sep-2021 14:17

ООО “Политек Рус” info@polytecrus.ru 8 (812) 331-21-93 polytecrus.ru

МУФТА AVK SUPA MAXI™, PN16 631/00

Универсальная, фиксирующего типа для всех видов труб, болты из нерж. стали A2, EPDM, DN50-600

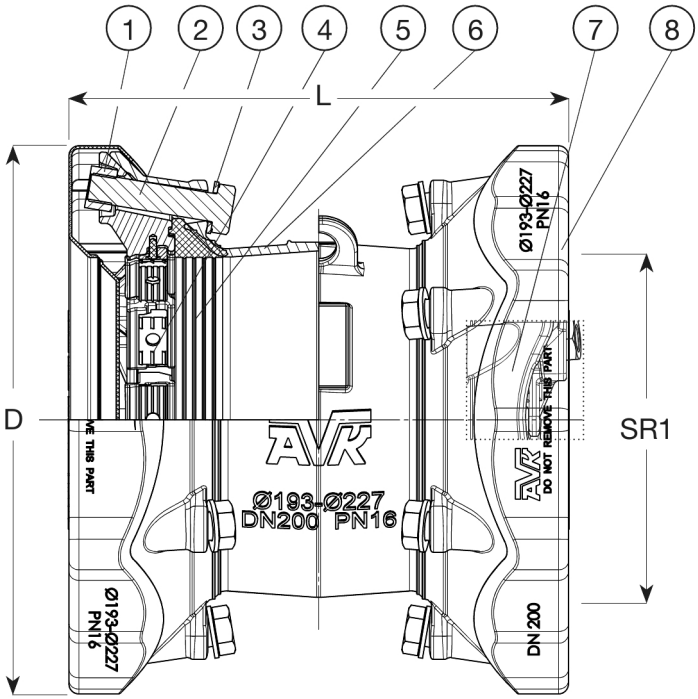

DN	
50	3 x M14 x 75 mm
65	3 x M16 x 75 mm
80	3 x M16 x 75 mm
100	4 x M16 x 75 mm
125	4 x M16 x 75 mm
150	4 x M16 x 80 mm
200	6 x M20 x 100 mm
225	6 x M20 x 100 mm
250	6 x M20 x 100 mm
300	8 x M20 x 110 mm
350	9 x M24 x 120 mm
400	10 x M24 x 120 mm
450	12 x M24 x 120 mm
500	14 x M24 x 120 mm
600	18 x M24 x 130 mm

Перечень компонентов:

1.	Гайка	нержавеющая сталь A4	5.	Прокладка	резина EPDM
2.	Болт	нержавеющая сталь A2	6.	Втулка	высокопрочный чугун
3.	Шайба	нержавеющая сталь A2	7.	Прижимная скоба	литая сталь
4.	Фиксирующий сегмент	нержавеющая сталь / бронза CC491K	8.	Защитная крышка	полиэтилен

Материал компонентов может быть заменен на равноценный или материалом более высокого класса без предварительного уведомления.

Артикулы и габаритные размеры:

Артикул	DN мм	PN	Диапазон обжима SR1 mm	L мм	D мм	Расчетная масса кг
631-071-00-6	50	PN16	48-71	255	200	6,0
631-091-00-6	65	PN16	69-91	265	226	7,0
631-106-00-6	80	PN16	82-106	268	235	7,5
631-133-00-6	100	PN16	104-133	289	268	11
631-161-00-6	125	PN16	132-159	277	285	13
631-188-00-6	150	PN16	159-188	314	340	16
631-227-00-6	200	PN16	193-227	354	389	25
631-257-00-6	225	PN16	224-257	390	437	37
631-301-00-6	250	PN16	266-301	381	476	35
631-356-00-6	300	PN16	314-356	438	545	45
631-396-00-6 (1)	350	PN16	352-396	513	612	114
631-442-00-6 (1)	400	PN16	392-442	526	661	107
631-510-00-6 (1)	450	PN16	448-510	767	740	177
631-552-00-6 (1)	500	PN16	498-552	769	772	201
631-652-00-6 (1)	600	PN16	604-652	767	872	241

(1) Ожидается сертификация KIWA по EN 14525

AVK International A/S оставляет за собой право вносить изменения в конструкцию и материалы, не ухудшающие эксплуатационные характеристики

©2021 AVK GROUP A/S

ООО “Политек Рус” info@polytecrus.ru 8 (812) 331-21-93 polytecrus.ru